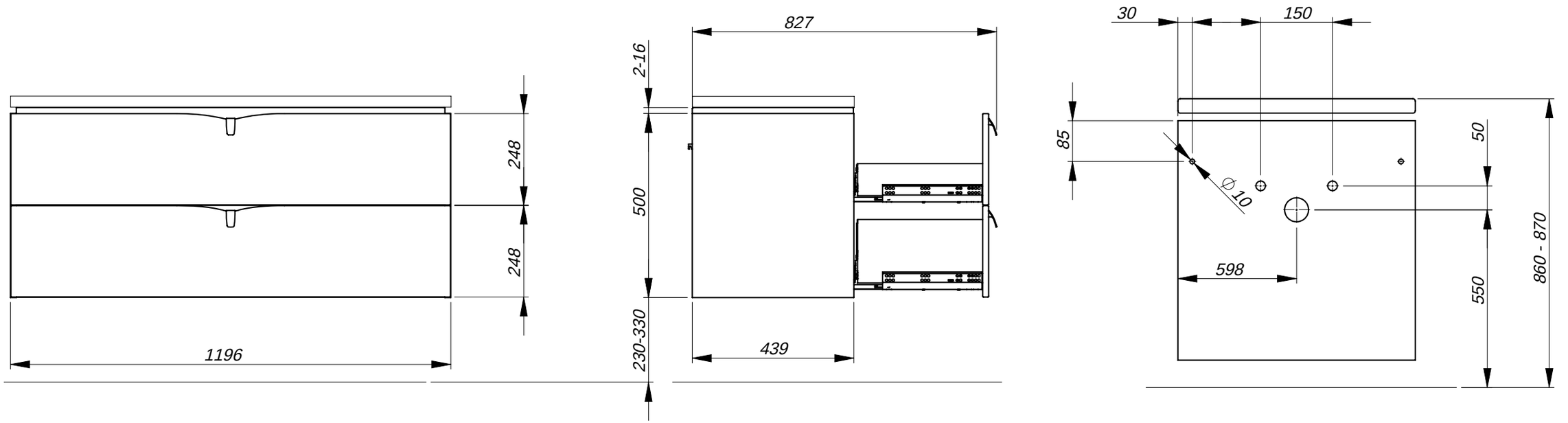
248
248
1196
827
2-16
500
230-330
439
30
150
85
Ø 10
598
50
550
860 - 870

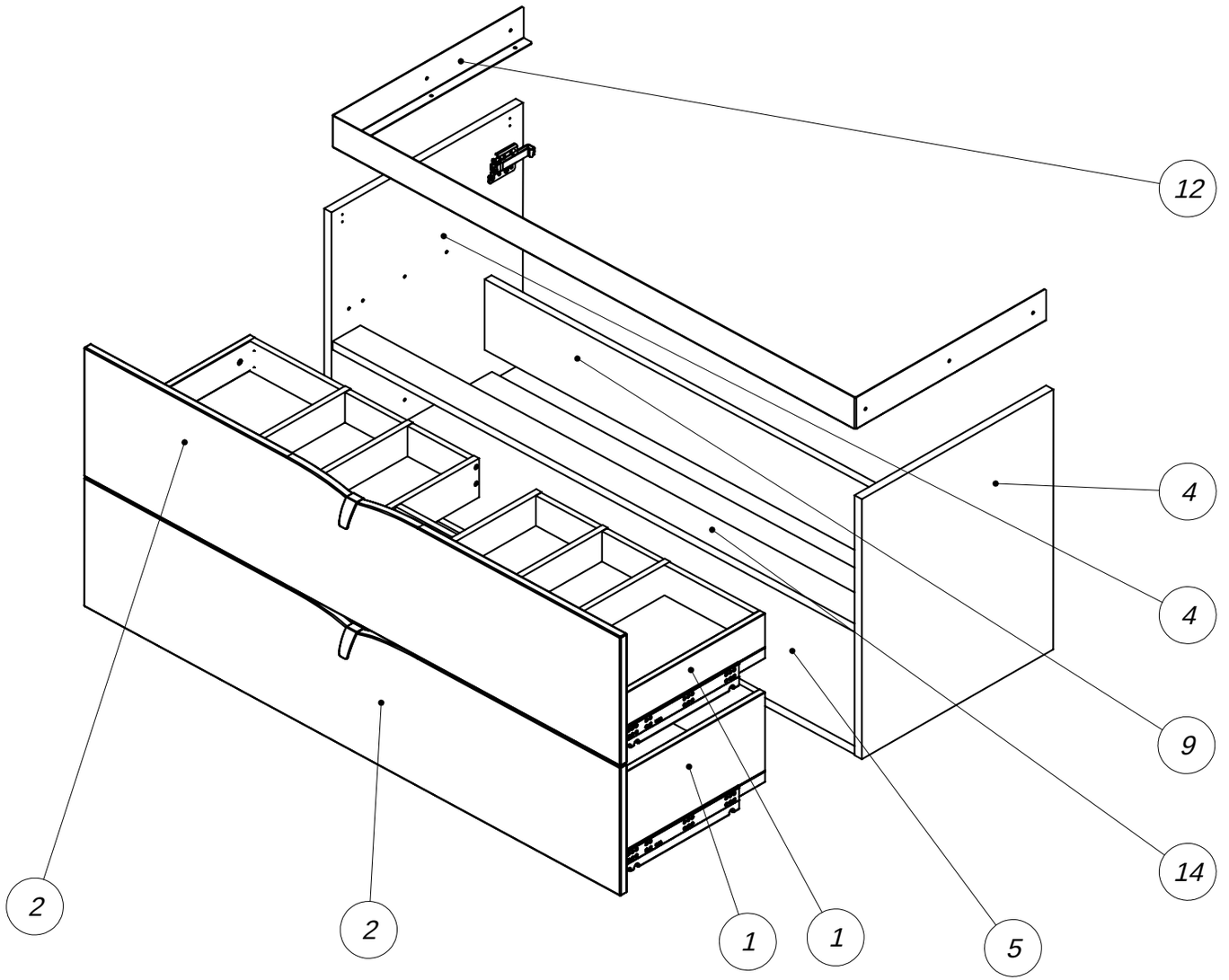
12
4
4
9
14
2
2
1
1
5