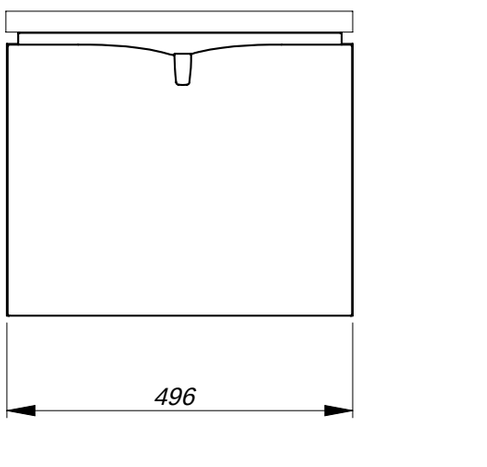
496

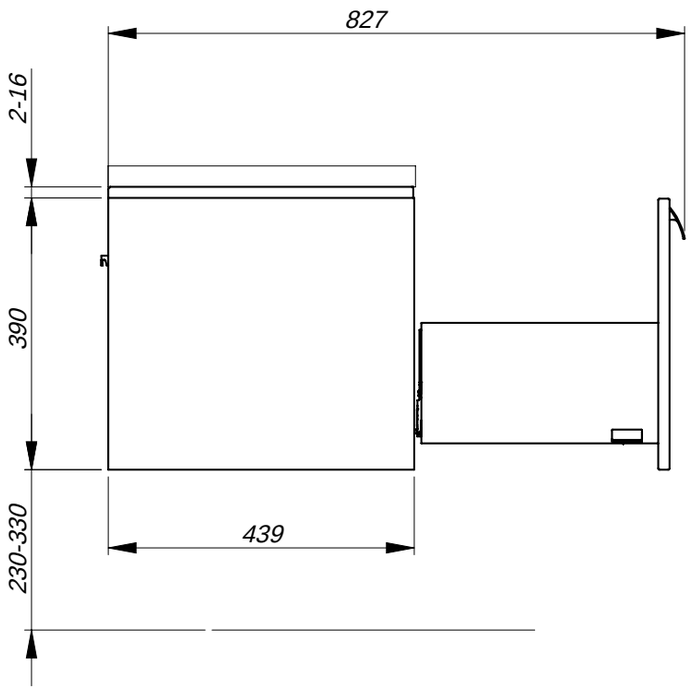
827
2-16
390
230-330
439

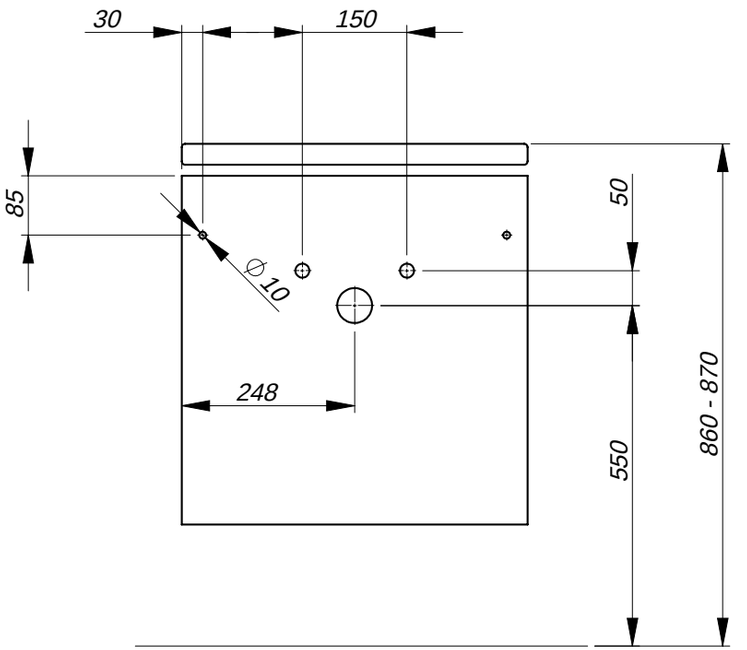
30
150
85
Ø 10
50
248
550
860 - 870

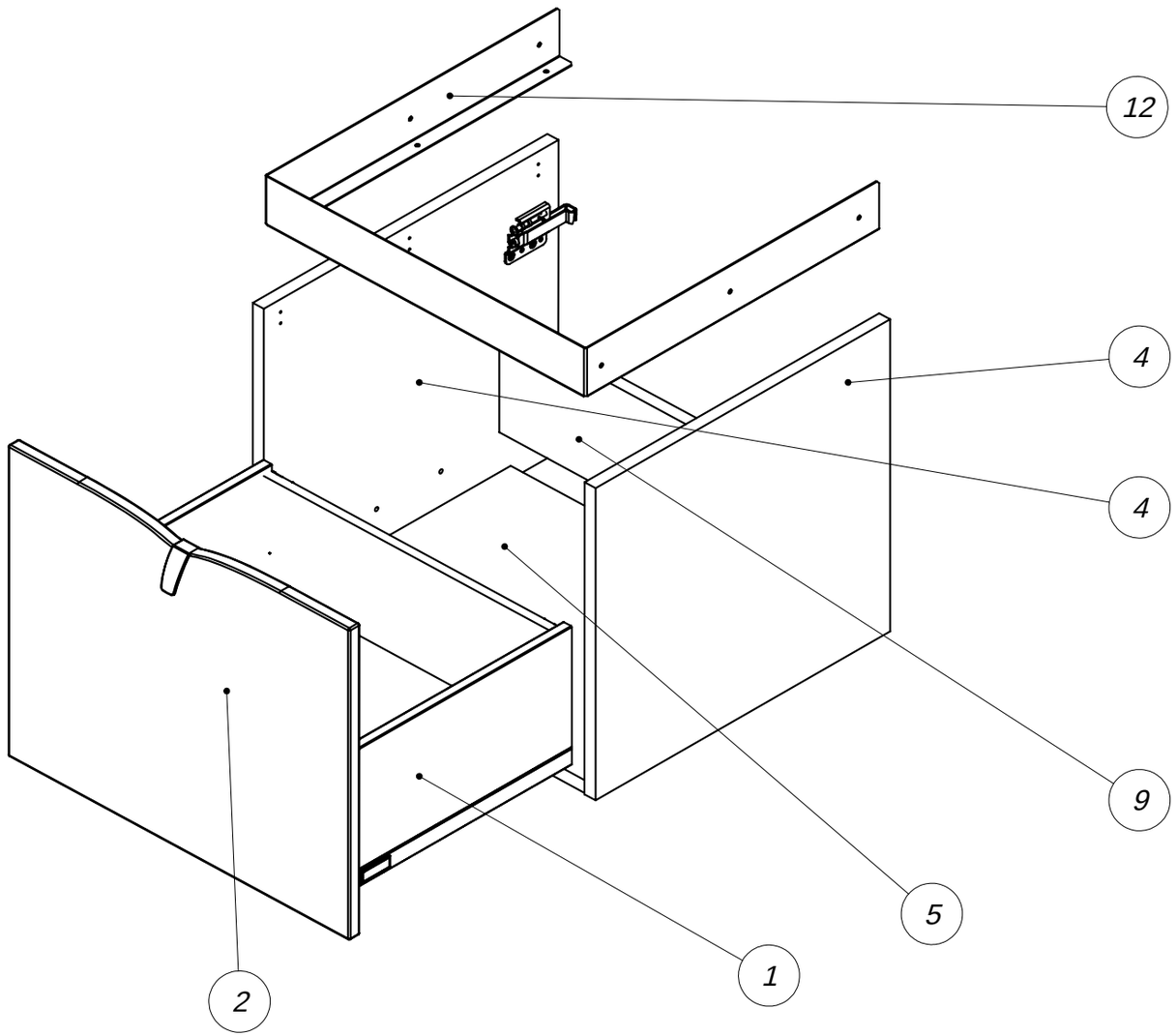
12
4
4
9
5
1
2